Transformadores de Corrente - Epóxi, Linha
Current Transformers - Epoxy, Line
Transformadores de Intensidad - Epoxi, Línea

BDE

ISOLET One step ahead!

Modelo / Model / Modelo	BDE - 1820C		
Transformadores de Corrente **Medição ou Proteção** Current Transformers **Metering or Protection** Transformadores de Intensidad **Medición o Protección**	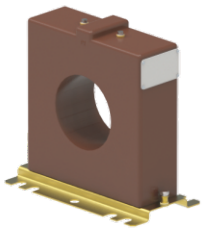		
	ABNT	**IEEE / ANSI**	**IEC**
Umáx./Um./Umax. (kV.)	Até / Up to / Hasta 0,6	Até / Up to / Hasta 0.66	Até / Up to / Hasta 0,72
Tensão Sup./Rated. Pow. Freq./Ens. Dielec. (kV.)	Até / Up to / Hasta 4	Até / Up to / Hasta 4	Até / Up to / Hasta 3
NBI / BIL / BIL (kV.)	———	Até / Up to / Hasta 10	———
It. / Ith. / I ter. (x In.)	80 (máx. 48 kA)		
Massa / Mass / Masa (kg.)	15,00		
Fat. Térm. / Therm. Fact. / Fact. Térm. (x In.)	1,2		
Freqüência / Frequency / Frecuencia (Hz)	60Hz (50Hz Sob Consulta)		
Cor. Sec. / Sec. Curr. / Cor. Sec. (A)	5A (1A Sob Consulta)		

Dimensões / Dimensions / Dimensiones (mm)

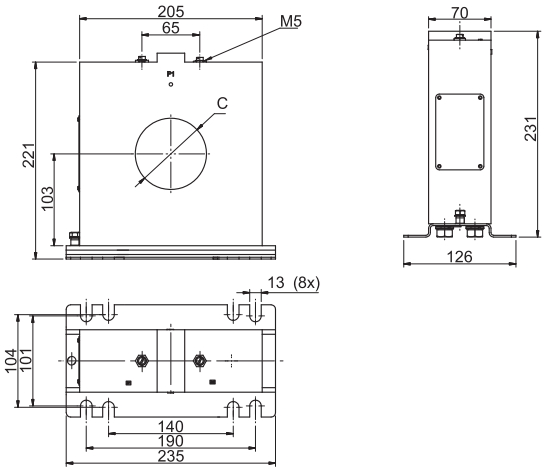

Corrente Primária Nominal Rated Primary Current Corriente Primária Nominal	Dimensões/Dimensions Dimensiones(mm)
	C
100 até/up to/hasta 150A	30
200 até/up to/hasta 500A	40
600 até/up to/hasta 1000A	60
1200 até/up to/hasta 2500A	100
3000 até/up to/hasta 6000A	134

Atenção a nomenclatura de exatidão ABNT		
	NBR 6856/1992	NBR 6856/2015
Medição	0,3C25	25VA 0,3
Proteção	10B100	25VA 10P20
Med + Prot	0,3C25 - 10B100	25VA0,3 - 25VA 10P20
Para mais informações consultar artigo técnico no site da Isolet		

Aplicação / Aplication / Aplicación		Medição / Metering / Medición															Proteção / Protection / Protección														
Norma / Standard / Norma		**ABNT (VA)**					**IEEE / ANSI (Ω)**					**IEC (VA)**					**ABNT (VA)**					**IEEE / ANSI (Ω)**					**IEC (VA)**					
Carga / Burden / Carga		C2,5	C5,0	C12,5	C25	C50	B0.1	B0.2	B0.5	B0.9	B1.8	2,5	5,0	10	15	30	C2,5	C5,0	C12,5	C25	C50	B0.1	B0.2	B0.5	B0.9	B1.8	2,5	5,0	10	15	20	30
· Corrente Primária Nominal (A)	5																															
	10																															
	15																															
· Rated Primary Current (A)	20																															
	25																															
· Corriente Primaria Nominal (A)	30																															
	40																															
	50																															
	60																															
	75																															
	100	0,6	1,2	1,2			0.6	1.2	1.2			1	1	1			10B10 (10P20)	10B20 (10P20)				C10	C20				10P20	10P20	10P10			
	125	0,6	1,2	1,2			0.6	1.2	1.2			1	1	1			10B10 (10P20)	10B20 (10P20)				C10	C20				10P20	10P20	10P10			
	150	0,6	0,6	0,6	1,2		0.6	0.6	0.6	1.2		0,5	0,5	1	1		10B10 (10P20)	10B20 (10P20)				C10	C20				10P20	10P20	10P10			
	200	0,3	0,3	0,6	1,2	1,2	0.3	0.3	0.6	1.2	1.2	0,5	0,5	0,5	1	1	10B10 (10P20)	10B20 (10P20)	10B50 (10P20)			C10	C20	C50			10P20	10P20	10P20	10P10		
	250	0,3	0,3	0,3	1,2	1,2	0.3	0.3	0.3	1.2	1.2	0,2	0,5	0,5	1	1	10B10 (10P20)	10B20 (10P20)	10B50 (10P20)			C10	C20	C50			10P20	10P20	10P20	10P10		
	300	0,3	0,3	0,3	0,6	0,6	0.3	0.3	0.3	0.6	0.6	0,2	0,2	0,5	0,5	1	10B10 (10P20)	10B20 (10P20)	10B50 (10P20)			C10	C20	C50			10P20	10P20	10P20	10P10		
	400	0,3	0,3	0,3	0,3	0,6	0.3	0.3	0.3	0.3	0.6	0,2	0,2	0,2	0,5	0,5	10B10 (10P20)	10B20 (10P20)	10B50 (10P20)			C10	C20	C50			10P20	10P20	10P20	10P10		
	500	0,3	0,3	0,3	0,3	0,3	0.3	0.3	0.3	0.3	0.3	0,2	0,2	0,2	0,2	0,2	10B10 (10P20)	10B20 (10P20)	10B50 (10P20)			C10	C20	C50			10P20	10P20	10P20	10P10		
	600	0,3	0,3	0,3	0,3	0,3	0.3	0.3	0.3	0.3	0.3	0,2	0,2	0,2	0,2	0,2	10B10 (10P20)	10B20 (10P20)	10B50 (10P20)	10B100 (10P20)		C10	C20	C50	C100		5P20	5P20	5P20	5P20	5P20	5P15
	800	0,3	0,3	0,3	0,3	0,3	0.3	0.3	0.3	0.3	0.3	0,2	0,2	0,2	0,2	0,2	10B10 (10P20)	10B20 (10P20)	10B50 (10P20)	10B100 (10P20)		C10	C20	C50	C100		5P20	5P20	5P20	5P20	5P20	5P15
	1000	0,3	0,3	0,3	0,3	0,3	0.3	0.3	0.3	0.3	0.3	0,2	0,2	0,2	0,2	0,2	10B10 (10P20)	10B20 (10P20)	10B50 (10P20)	10B100 (10P20)		C10	C20	C50	C100		5P20	5P20	5P20	5P20	5P20	5P20
	1200	0,3	0,3	0,3	0,3	0,3	0.3	0.3	0.3	0.3	0.3	0,2	0,2	0,2	0,2	0,2	10B10 (10P20)	10B20 (10P20)	10B50 (10P20)	10B100 (10P20)		C10	C20	C50	C100		5P20	5P20	5P20	5P20	5P20	5P20
	1500	0,3	0,3	0,3	0,3	0,3	0.3	0.3	0.3	0.3	0.3	0,2	0,2	0,2	0,2	0,2	10B10 (10P20)	10B20 (10P20)	10B50 (10P20)	10B100 (10P20)		C10	C20	C50	C100		5P20	5P20	5P20	5P20	5P20	5P20
	2000	0,3	0,3	0,3	0,3	0,3	0.3	0.3	0.3	0.3	0.3	0,2	0,2	0,2	0,2	0,2	10B10 (10P20)	10B20 (10P20)	10B50 (10P20)	10B100 (10P20)		C10	C20	C50	C100		5P20	5P20	5P20	5P20	5P20	5P20
	2500	0,3	0,3	0,3	0,3	0,3	0.3	0.3	0.3	0.3	0.3	0,2	0,2	0,2	0,2	0,2	10B10 (10P20)	10B20 (10P20)	10B50 (10P20)	10B100 (10P20)		C10	C20	C50	C100		5P20	5P20	5P20	5P20	5P20	5P20
	3000	0,3	0,3	0,3	0,3	0,3	0.3	0.3	0.3	0.3	0.3	0,2	0,2	0,2	0,2	0,2	10B10 (10P20)	10B20 (10P20)	10B50 (10P20)	10B100 (10P20)		C10	C20	C50	C100		5P20	5P20	5P20	5P20	5P20	5P20
	4000	0,3	0,3	0,3	0,3	0,3	0.3	0.3	0.3	0.3	0.3	0,2	0,2	0,2	0,2	0,2	10B10 (10P20)	10B20 (10P20)	10B50 (10P20)	10B100 (10P20)		C10	C20	C50	C100		5P20	5P20	5P20	5P20	5P20	5P20
	5000	0,3	0,3	0,3	0,3	0,3	0.3	0.3	0.3	0.3	0.3	0,2	0,2	0,2	0,2	0,2	10B10 (10P20)	10B20 (10P20)	10B50 (10P20)	10B100 (10P20)		C10	C20	C50	C100		5P20	5P20	5P20	5P20	5P20	5P20
	6000	0,3	0,3	0,3	0,3	0,3	0.3	0.3	0.3	0.3	0.3	0,2	0,2	0,2	0,2	0,2	10B10 (10P20)	10B20 (10P20)	10B50 (10P20)	10B100 (10P20)		C10	C20	C50	C100		5P20	5P20	5P20	5P20	5P20	5P20

Normas de Referência ABNT NBR 6856 - IEEE C57.13 - IEC 61869-2 **Reference Standards** ABNT NBR 6856 - IEEE C57.13 - IEC 61689-2 **Normas de Referencia** ABNT NBR 6856 - IEEE C57.13 - IEC 61689-2