Transformadores de Corrente - Epóxi Cicloalifático, Linha
Current Transformers - Epoxy Cycloaliphatic, Line
Transformadores de Intensidad - Epoxi Cicloalifático, Línea

BDEC

ISOLET One step ahead!

Modelo / Model / Modelo	BDEC - 2508A (24,2KV)		
Transformadores de Corrente **Medição ou Proteção** / Current Transformers **Metering or Protection** / Transformadores de Intensidad **Medición o Protección**			
	ABNT	**IEEE / ANSI**	**IEC**
Umáx./Um./Umax. (kV.)	Até / Up to / Hasta 24	Até / Up to / Hasta 25.5	Até / Up to / Hasta 24
Tensão Sup./Rated. Pow. Freq./Ens. Dielec. (kV.)	Até / Up to / Hasta 50	Até / Up to / Hasta 50	Até / Up to / Hasta 50
NBI / BIL / BIL (kV.)	Até / Up to / Hasta 150	Até / Up to / Hasta 150	Até / Up to / Hasta 125
It. / Ith. / I ter. (x In.)	80		
Massa / Weight / Massa (kg.)	65		
Fat. Térm./Therm. Current./Corriente. Térm. (x In.)	1,2		
Freqüência / Frequency / Frecuencia (Hz)	60Hz (50Hz Sob Consulta)		
Relig. no Prim./Prim. Conect./Conex. Prim.	SxP Até 1000x2000A / SxP Up to 1000x2000A / SxP Hasta 1000x2000A		
Máx. Term. Sec. / Max. Sec. Term. / Max. Born. Sec.	11		
Cor. Sec. / Sec. Curr. / Cor. Sec. (A)	5A (1A Sob Consulta)		

Dimensões / Dimensions / Dimensiones (mm)

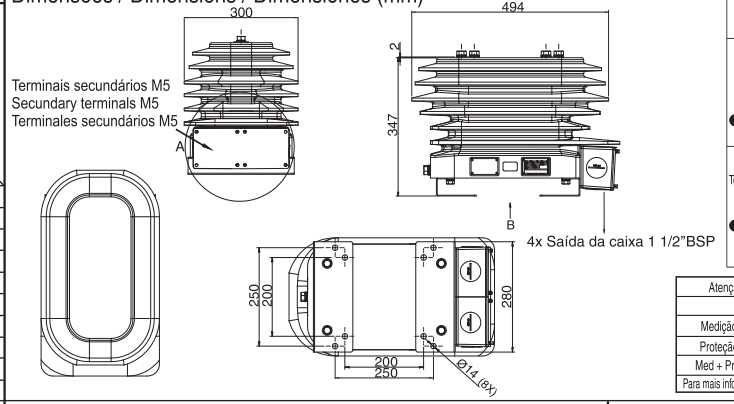

Disposição dos terminais primários
Arrangement primary terminals
Disposicion dos terminales primários

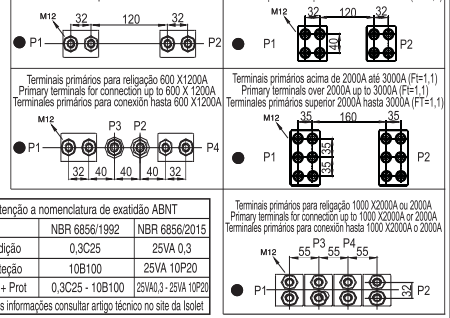

Atenção a nomenclatura de exatidão ABNT		
	NBR 6856/1992	NBR 6856/2015
Medição	0,3C25	25VA 0,3
Proteção	10B100	25VA 10P20
Med + Prot	0,3C25 - 10B100	25VA0,3 - 25VA 10P20
Para mais informações consultar artigo técnico no site da Isolet		

Norma / Standard / Norma

ABNT (VA)

Aplicação / Aplication / Aplicación		Medição Metering Medición						Proteção Protection Protección						Med. + Prot. Met. + Prot. Med. + Prot.
Carga / Burden / Carga		2,5	5	12,5	25	50	100	2,5	5	12,5	25	50	100	
• *Corrente Primária Nominal (A)*	5	0,3	0,3	0,3	0,3	0,3	0,6	10B10 (10P20)	10B20 (10P20)	10B50 (10P20)	10B100 (10P20)	10B200 (10P20)		0,3C50 - 10B100 50VA 0,3 - 25VA10P20
	10	0,3	0,3	0,3	0,3	0,3	0,6	10B10 (10P20)	10B20 (10P20)	10B50 (10P20)	10B100 (10P20)	10B200 (10P20)		0,3C50 - 10B100 50VA 0,3 - 25VA10P20
• *Rated Primary Current (A)*	15	0,3	0,3	0,3	0,3	0,3	0,6	10B10 (10P20)	10B20 (10P20)	10B50 (10P20)	10B100 (10P20)	10B200 (10P20)		0,3C50 - 10B100 50VA 0,3 - 25VA10P20
	20	0,3	0,3	0,3	0,3	0,3	0,6	10B10 (10P20)	10B20 (10P20)	10B50 (10P20)	10B100 (10P20)	10B200 (10P20)		0,3C50 - 10B100 50VA 0,3 - 25VA10P20
• *Corriente Primaria Nominal (A)*	25	0,3	0,3	0,3	0,3	0,3	0,6	10B10 (10P20)	10B20 (10P20)	10B50 (10P20)	10B100 (10P20)	10B200 (10P20)		0,3C50 - 10B100 50VA 0,3 - 25VA10P20
	30	0,3	0,3	0,3	0,3	0,3	0,6	10B10 (10P20)	10B20 (10P20)	10B50 (10P20)	10B100 (10P20)	10B200 (10P20)		0,3C50 - 10B100 50VA 0,3 - 25VA10P20
	40	0,3	0,3	0,3	0,3	0,3	0,6	10B10 (10P20)	10B20 (10P20)	10B50 (10P20)	10B100 (10P20)	10B200 (10P20)		0,3C50 - 10B100 50VA 0,3 - 25VA10P20
	50	0,3	0,3	0,3	0,3	0,3	0,6	10B10 (10P20)	10B20 (10P20)	10B50 (10P20)	10B100 (10P20)	10B200 (10P20)		0,3C50 - 10B100 50VA 0,3 - 25VA10P20
	60	0,3	0,3	0,3	0,3	0,3	0,6	10B10 (10P20)	10B20 (10P20)	10B50 (10P20)	10B100 (10P20)	10B200 (10P20)		0,3C50 - 10B100 50VA 0,3 - 25VA10P20
	75	0,3	0,3	0,3	0,3	0,3	0,6	10B10 (10P20)	10B20 (10P20)	10B50 (10P20)	10B100 (10P20)	10B200 (10P20)		0,3C50 - 10B100 50VA 0,3 - 25VA10P20
	100	0,3	0,3	0,3	0,3	0,3	0,6	10B10 (10P20)	10B20 (10P20)	10B50 (10P20)	10B100 (10P20)	10B200 (10P20)		0,3C50 - 10B100 50VA 0,3 - 25VA10P20
	150	0,3	0,3	0,3	0,3	0,3	0,6	10B10 (10P20)	10B20 (10P20)	10B50 (10P20)	10B100 (10P20)	10B200 (10P20)		0,3C50 - 10B100 50VA 0,3 - 25VA10P20
	200	0,3	0,3	0,3	0,3	0,3	0,6	10B10 (10P20)	10B20 (10P20)	10B50 (10P20)	10B100 (10P20)	10B200 (10P20)		0,3C50 - 10B100 50VA 0,3 - 25VA10P20
	250	0,3	0,3	0,3	0,3	0,3	0,6	10B10 (10P20)	10B20 (10P20)	10B50 (10P20)	10B100 (10P20)	10B200 (10P20)		0,3C50 - 10B100 50VA 0,3 - 25VA10P20
	300	0,3	0,3	0,3	0,3	0,3	0,6	10B10 (10P20)	10B20 (10P20)	10B50 (10P20)	10B100 (10P20)	10B200 (10P20)		0,3C50 - 10B100 50VA 0,3 - 25VA10P20
	400	0,3	0,3	0,3	0,3	0,3	0,6	10B10 (10P20)	10B20 (10P20)	10B50 (10P20)	10B100 (10P20)	10B200 (10P20)		0,3C50 - 10B100 50VA 0,3 - 25VA10P20
	500	0,3	0,3	0,3	0,3	0,3	0,6	10B10 (10P20)	10B20 (10P20)	10B50 (10P20)	10B100 (10P20)	10B200 (10P20)		0,3C50 - 10B100 50VA 0,3 - 25VA10P20
	600	0,3	0,3	0,3	0,3	0,3	0,3	10B10 (10P20)	10B20 (10P20)	10B50 (10P20)	10B100 (10P20)	10B200 (10P20)	10B400 (10P20)	0,3C50 - 10B200 50VA 0,3 - 25VA10P20
	800	0,3	0,3	0,3	0,3	0,3	0,3	10B10 (10P20)	10B20 (10P20)	10B50 (10P20)	10B100 (10P20)	10B200 (10P20)	10B400 (10P20)	0,3C50 - 10B200 50VA 0,3 - 25VA10P20
	1000	0,3	0,3	0,3	0,3	0,3	0,3	10B10 (10P20)	10B20 (10P20)	10B50 (10P20)	10B100 (10P20)	10B200 (10P20)	10B400 (10P20)	0,3C50 - 10B200 50VA 0,3 - 25VA10P20
	1200	0,3	0,3	0,3	0,3	0,3	0,3	10B10 (10P20)	10B20 (10P20)	10B50 (10P20)	10B100 (10P20)	10B200 (10P20)	10B400 (10P20)	0,3C50 - 10B200 50VA 0,3 - 25VA10P20
	1500	0,3	0,3	0,3	0,3	0,3	0,3	10B10 (10P20)	10B20 (10P20)	10B50 (10P20)	10B100 (10P20)	10B200 (10P20)	10B400 (10P20)	0,3C50 - 10B200 50VA 0,3 - 25VA10P20
	2000	0,3	0,3	0,3	0,3	0,3	0,3	10B10 (10P20)	10B20 (10P20)	10B50 (10P20)	10B100 (10P20)	10B200 (10P20)	10B400 (10P20)	0,3C50 - 10B200 50VA 0,3 - 25VA10P20
	2500	0,3	0,3	0,3	0,3	0,3	0,3	10B10 (10P20)	10B20 (10P20)	10B50 (10P20)	10B100 (10P20)	10B200 (10P20)	10B400 (10P20)	0,3C50 - 10B200 50VA 0,3 - 25VA10P20
	3000	0,3	0,3	0,3	0,3	0,3	0,3	10B10 (10P20)	10B20 (10P20)	10B50 (10P20)	10B100 (10P20)	10B200 (10P20)	10B400 (10P20)	0,3C50 - 10B200 50VA 0,3 - 25VA10P20

IEEE / ANSI (∩)

Aplicação / Aplication / Aplicación		Medição Metering Medición						Proteção Protection Protección						Med. + Prot. Met. + Prot. Med. + Prot.
Carga / Burden / Carga		B0.1	B0.2	B0.5	B0.9	B1.8	B4	B0.1	B0.2	B0.5	B1	B2	B4	
• *Corrente Primária Nominal (A)*	5	0,3	0,3	0,3	0,3	0,3	0,6	C10	C20	C50	C100	C200		0,3B1,8 C100
	10	0,3	0,3	0,3	0,3	0,3	0,6	C10	C20	C50	C100	C200		0,3B1,8 C100
• *Rated Primary Current (A)*	15	0,3	0,3	0,3	0,3	0,3	0,6	C10	C20	C50	C100	C200		0,3B1,8 C100
	20	0,3	0,3	0,3	0,3	0,3	0,6	C10	C20	C50	C100	C200		0,3B1,8 C100
• *Corriente Primaria Nominal (A)*	25	0,3	0,3	0,3	0,3	0,3	0,6	C10	C20	C50	C100	C200		0,3B1,8 C100
	30	0,3	0,3	0,3	0,3	0,3	0,6	C10	C20	C50	C100	C200		0,3B1,8 C100
	40	0,3	0,3	0,3	0,3	0,3	0,6	C10	C20	C50	C100	C200		0,3B1,8 C100
	50	0,3	0,3	0,3	0,3	0,3	0,6	C10	C20	C50	C100	C200		0,3B1,8 C100
	60	0,3	0,3	0,3	0,3	0,3	0,6	C10	C20	C50	C100	C200		0,3B1,8 C100
	75	0,3	0,3	0,3	0,3	0,3	0,6	C10	C20	C50	C100	C200		0,3B1,8 C100
	100	0,3	0,3	0,3	0,3	0,3	0,6	C10	C20	C50	C100	C200		0,3B1,8 C100
	150	0,3	0,3	0,3	0,3	0,3	0,6	C10	C20	C50	C100	C200		0,3B1,8 C100
	200	0,3	0,3	0,3	0,3	0,3	0,6	C10	C20	C50	C100	C200		0,3B1,8 C100
	250	0,3	0,3	0,3	0,3	0,3	0,6	C10	C20	C50	C100	C200		0,3B1,8 C100
	300	0,3	0,3	0,3	0,3	0,3	0,6	C10	C20	C50	C100	C200		0,3B1,8 C100
	400	0,3	0,3	0,3	0,3	0,3	0,6	C10	C20	C50	C100	C200		0,3B1,8 C100
	500	0,3	0,3	0,3	0,3	0,3	0,6	C10	C20	C50	C100	C200		0,3B1,8 C100
	600	0,3	0,3	0,3	0,3	0,3	0,3	C10	C20	C50	C100	C200	C400	0,3B1,8 C200
	800	0,3	0,3	0,3	0,3	0,3	0,3	C10	C20	C50	C100	C200	C400	0,3B1,8 C200
	1000	0,3	0,3	0,3	0,3	0,3	0,3	C10	C20	C50	C100	C200	C400	0,3B1,8 C200
	1200	0,3	0,3	0,3	0,3	0,3	0,3	C10	C20	C50	C100	C200	C400	0,3B1,8 C200
	1500	0,3	0,3	0,3	0,3	0,3	0,3	C10	C20	C50	C100	C200	C400	0,3B1,8 C200
	2000	0,3	0,3	0,3	0,3	0,3	0,3	C10	C20	C50	C100	C200	C400	0,3B1,8 C200
	2500	0,3	0,3	0,3	0,3	0,3	0,3	C10	C20	C50	C100	C200	C400	0,3B1,8 C200
	3000	0,3	0,3	0,3	0,3	0,3	0,3	C10	C20	C50	C100	C200	C400	0,3B1,8 C200

IEC (VA)

Aplicação / Aplication / Aplicación		Medição Metering Medición					Proteção Protection Protección						Med. + Prot. Met. + Prot. Med. + Prot.
Carga / Burden / Carga		2,5	5,0	10	15	30	2,5	5,0	10	15	20	30	
• *Corrente Primária Nominal (A)*	5	0,3	0,3	0,3	0,3	0,3	10P20	10P20	10P20	10P20	10P20	10P20	30VA CL0,5 30VA 10P20
	10	0,3	0,3	0,3	0,3	0,3	10P20	10P20	10P20	10P20	10P20	10P20	30VA CL0,5 30VA 10P20
• *Rated Primary Current (A)*	15	0,3	0,3	0,3	0,3	0,3	10P20	10P20	10P20	10P20	10P20	10P20	30VA CL0,5 30VA 10P20
	20	0,3	0,3	0,3	0,3	0,3	10P20	10P20	10P20	10P20	10P20	10P20	30VA CL0,5 30VA 10P20
• *Corriente Primaria Nominal (A)*	25	0,3	0,3	0,3	0,3	0,3	10P20	10P20	10P20	10P20	10P20	10P20	30VA CL0,5 30VA 10P20
	30	0,3	0,3	0,3	0,3	0,3	10P20	10P20	10P20	10P20	10P20	10P20	30VA CL0,5 30VA 10P20
	40	0,3	0,3	0,3	0,3	0,3	10P20	10P20	10P20	10P20	10P20	10P20	30VA CL0,5 30VA 10P20
	50	0,3	0,3	0,3	0,3	0,3	10P20	10P20	10P20	10P20	10P20	10P20	30VA CL0,5 30VA 10P20
	60	0,3	0,3	0,3	0,3	0,3	10P20	10P20	10P20	10P20	10P20	10P20	30VA CL0,5 30VA 10P20
	75	0,3	0,3	0,3	0,3	0,3	10P20	10P20	10P20	10P20	10P20	10P20	30VA CL0,5 30VA 10P20
	100	0,3	0,3	0,3	0,3	0,3	10P20	10P20	10P20	10P20	10P20	10P20	30VA CL0,2 30VA 10P20
	150	0,3	0,3	0,3	0,3	0,3	10P20	10P20	10P20	10P20	10P20	10P20	30VA CL0,2 30VA 10P20
	200	0,3	0,3	0,3	0,3	0,3	10P20	10P20	10P20	10P20	10P20	10P20	30VA CL0,2 30VA 10P20
	250	0,3	0,3	0,3	0,3	0,3	10P20	10P20	10P20	10P20	10P20	10P20	30VA CL0,2 30VA 10P20
	300	0,3	0,3	0,3	0,3	0,3	10P20	10P20	10P20	10P20	10P20	10P20	30VA CL0,2 30VA 10P20
	400	0,3	0,3	0,3	0,3	0,3	10P20	10P20	10P20	10P20	10P20	10P20	30VA CL0,2 30VA 10P20
	500	0,3	0,3	0,3	0,3	0,3	10P20	10P20	10P20	10P20	10P20	10P20	30VA CL0,2 30VA 10P20
	600	0,3	0,3	0,3	0,3	0,3	10P20	10P20	10P20	10P20	10P20	10P20	30VA CL0,2 30VA 10P20
	800	0,3	0,3	0,3	0,3	0,3	10P20	10P20	10P20	10P20	10P20	10P20	30VA CL0,2 30VA 10P20
	1000	0,3	0,3	0,3	0,3	0,3	10P20	10P20	10P20	10P20	10P20	10P20	30VA CL0,2 30VA 10P20
	1200	0,3	0,3	0,3	0,3	0,3	10P20	10P20	10P20	10P20	10P20	10P20	30VA CL0,2 30VA 10P20
	1500	0,3	0,3	0,3	0,3	0,3	10P20	10P20	10P20	10P20	10P20	10P20	30VA CL0,2 30VA 10P20
	2000	0,3	0,3	0,3	0,3	0,3	10P20	10P20	10P20	10P20	10P20	10P20	30VA CL0,2 30VA 10P20
	2500	0,3	0,3	0,3	0,3	0,3	10P20	10P20	10P20	10P20	10P20	10P20	30VA CL0,2 30VA 10P20
	3000	0,3	0,3	0,3	0,3	0,3	10P20	10P20	10P20	10P20	10P20	10P20	30VA CL0,2 30VA 10P20

Normas de Referência ABNT NBR 6856 - IEEE C57.13 - IEC 61869-2 **Reference Standards** ABNT NBR 6856 - IEEE C57.13 - IEC 61689-2 **Normas de Referencia** ABNT NBR 6856 - IEEE C57.13 - IEC 61689-2