Current Transformers - Epoxy Cycloaliphatic, Line

BDEC

ISOLET One step ahead!

Model

BDEC - 2508B (15KV)

Current Transformers
Metering or Protection

		IEEE / ANSI	IEC
Maximum Voltage	(kV.)	Up to 15.5	Up to 17,5
Rated Power Frequency	(kV.)	Up to 34	Up to 38
Basic Impulse Level	(kV.)	Up to 110	Up to 95
Short Time Thermal	(x In.)	80	
Mass	(kg.)	58	
Thermal Rating Factor	(x In.)	1,2	
Frequency	(Hz)	60Hz (50Hz Upon Request)	
Primary Connection		SxP Up to 600x1200A	
Maximum Secondary Terminals		11	
Rated Secondary Current.	(A)	5A (1A Upon Request)	

Dimensions (mm)

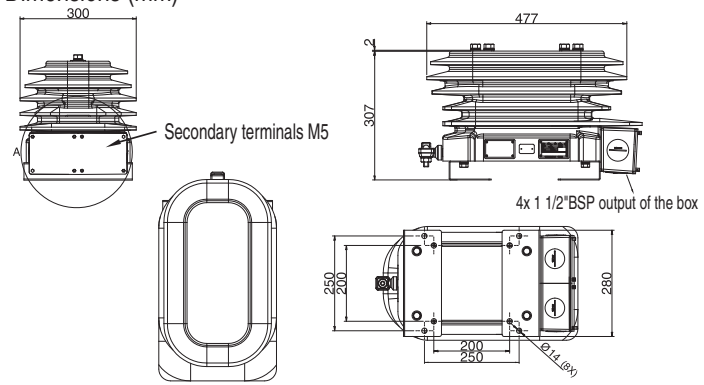

Arrangement primary terminals

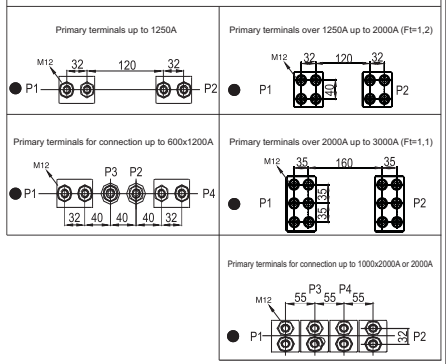

Standard		IEEE / ANSI (Ω)													IEC (VA)												
Aplitcation		Metering						Protection						Met. + Prot.	Metering					Protection						Met. + Prot.	
Burden		B0.1	B0.2	B0.5	B0.9	B1.8	B4	B0.1	B0.2	B0.5	B1	B2	B4		2,5	5,0	10	15	30	2,5	5,0	10	15	20	30		
• Rated Primary Current (A)	5	0.3	0.3	0.3	0.3	0.3	0,6	C10	C20	C50	C100	C200		0,3B1,8 C100	0,3	0,3	0,3	0,3	0,3	10P20	10P20	10P20	10P20	10P20	10P20	30VA CL0,5 30VA 10P20	
	10	0.3	0.3	0.3	0.3	0.3	0,6	C10	C20	C50	C100	C200		0,3B1,8 C100	0,3	0,3	0,3	0,3	0,3	10P20	10P20	10P20	10P20	10P20	10P20	30VA CL0,5 30VA 10P20	
	15	0.3	0.3	0.3	0.3	0.3	0,6	C10	C20	C50	C100	C200		0,3B1,8 C100	0,3	0,3	0,3	0,3	0,3	10P20	10P20	10P20	10P20	10P20	10P20	30VA CL0,5 30VA 10P20	
	20	0.3	0.3	0.3	0.3	0.3	0,6	C10	C20	C50	C100	C200		0,3B1,8 C100	0,3	0,3	0,3	0,3	0,3	10P20	10P20	10P20	10P20	10P20	10P20	30VA CL0,5 30VA 10P20	
	25	0.3	0.3	0.3	0.3	0.3	0,6	C10	C20	C50	C100	C200		0,3B1,8 C100	0,3	0,3	0,3	0,3	0,3	10P20	10P20	10P20	10P20	10P20	10P20	30VA CL0,5 30VA 10P20	
	30	0.3	0.3	0.3	0.3	0.3	0,6	C10	C20	C50	C100	C200		0,3B1,8 C100	0,3	0,3	0,3	0,3	0,3	10P20	10P20	10P20	10P20	10P20	10P20	30VA CL0,5 30VA 10P20	
	40	0.3	0.3	0.3	0.3	0.3	0,6	C10	C20	C50	C100	C200		0,3B1,8 C100	0,3	0,3	0,3	0,3	0,3	10P20	10P20	10P20	10P20	10P20	10P20	30VA CL0,5 30VA 10P20	
	50	0.3	0.3	0.3	0.3	0.3	0,6	C10	C20	C50	C100	C200		0,3B1,8 C100	0,3	0,3	0,3	0,3	0,3	10P20	10P20	10P20	10P20	10P20	10P20	30VA CL0,5 30VA 10P20	
	60	0.3	0.3	0.3	0.3	0.3	0,6	C10	C20	C50	C100	C200		0,3B1,8 C100	0,3	0,3	0,3	0,3	0,3	10P20	10P20	10P20	10P20	10P20	10P20	30VA CL0,5 30VA 10P20	
	75	0.3	0.3	0.3	0.3	0.3	0,6	C10	C20	C50	C100	C200		0,3B1,8 C100	0,3	0,3	0,3	0,3	0,3	10P20	10P20	10P20	10P20	10P20	10P20	30VA CL0,5 30VA 10P20	
	100	0.3	0.3	0.3	0.3	0.3	0,6	C10	C20	C50	C100	C200		0,3B1,8 C100	0,3	0,3	0,3	0,3	0,3	10P20	10P20	10P20	10P20	10P20	10P20	30VA CL0,2 30VA 10P20	
	150	0.3	0.3	0.3	0.3	0.3	0,6	C10	C20	C50	C100	C200		0,3B1,8 C100	0,3	0,3	0,3	0,3	0,3	10P20	10P20	10P20	10P20	10P20	10P20	30VA CL0,2 30VA 10P20	
	200	0.3	0.3	0.3	0.3	0.3	0,6	C10	C20	C50	C100	C200		0,3B1,8 C100	0,3	0,3	0,3	0,3	0,3	10P20	10P20	10P20	10P20	10P20	10P20	30VA CL0,2 30VA 10P20	
	250	0.3	0.3	0.3	0.3	0.3	0,6	C10	C20	C50	C100	C200		0,3B1,8 C100	0,3	0,3	0,3	0,3	0,3	10P20	10P20	10P20	10P20	10P20	10P20	30VA CL0,2 30VA 10P20	
	300	0.3	0.3	0.3	0.3	0.3	0,6	C10	C20	C50	C100	C200		0,3B1,8 C100	0,3	0,3	0,3	0,3	0,3	10P20	10P20	10P20	10P20	10P20	10P20	30VA CL0,2 30VA 10P20	
	400	0.3	0.3	0.3	0.3	0.3	0,6	C10	C20	C50	C100	C200		0,3B1,8 C100	0,3	0,3	0,3	0,3	0,3	10P20	10P20	10P20	10P20	10P20	10P20	30VA CL0,2 30VA 10P20	
	500	0.3	0.3	0.3	0.3	0.3	0,6	C10	C20	C50	C100	C200		0,3B1,8 C100	0,3	0,3	0,3	0,3	0,3	10P20	10P20	10P20	10P20	10P20	10P20	30VA CL0,2 30VA 10P20	
	600	0.3	0.3	0.3	0.3	0.3	0.3	C10	C20	C50	C100	C200	C400	0,3B1,8 C200	0,3	0,3	0,3	0,3	0,3	10P20	10P20	10P20	10P20	10P20	10P20	30VA CL0,2 30VA 10P20	
	800	0.3	0.3	0.3	0.3	0.3	0.3	C10	C20	C50	C100	C200	C400	0,3B1,8 C200	0,3	0,3	0,3	0,3	0,3	10P20	10P20	10P20	10P20	10P20	10P20	30VA CL0,2 30VA 10P20	
	1000	0.3	0.3	0.3	0.3	0.3	0.3	C10	C20	C50	C100	C200	C400	0,3B1,8 C200	0,3	0,3	0,3	0,3	0,3	10P20	10P20	10P20	10P20	10P20	10P20	30VA CL0,2 30VA 10P20	
	1200	0.3	0.3	0.3	0.3	0.3	0.3	C10	C20	C50	C100	C200	C400	0,3B1,8 C200	0,3	0,3	0,3	0,3	0,3	10P20	10P20	10P20	10P20	10P20	10P20	30VA CL0,2 30VA 10P20	
	1500	0.3	0.3	0.3	0.3	0.3	0.3	C10	C20	C50	C100	C200	C400	0,3B1,8 C200	0,3	0,3	0,3	0,3	0,3	10P20	10P20	10P20	10P20	10P20	10P20	30VA CL0,2 30VA 10P20	
	2000	0.3	0.3	0.3	0.3	0.3	0.3	C10	C20	C50	C100	C200	C400	0,3B1,8 C200	0,3	0,3	0,3	0,3	0,3	10P20	10P20	10P20	10P20	10P20	10P20	30VA CL0,2 30VA 10P20	
	2500	0.3	0.3	0.3	0.3	0.3	0.3	C10	C20	C50	C100	C200	C400	0,3B1,8 C200	0,3	0,3	0,3	0,3	0,3	10P20	10P20	10P20	10P20	10P20	10P20	30VA CL0,2 30VA 10P20	
	3000	0.3	0.3	0.3	0.3	0.3	0.3	C10	C20	C50	C100	C200	C400	0,3B1,8 C200	0,3	0,3	0,3	0,3	0,3	10P20	10P20	10P20	10P20	10P20	10P20	30VA CL0,2 30VA 10P20	

Reference Standards: IEEE C57.13 - IEC 61869-2