Transformadores de Corrente - Epóxi Cicloalifático, Linha
Current Transformers - Epoxy Cycloaliphatic, Line
Transformadores de Intensidad - Epoxi Cicloalifático, Línea

BDEC

ISOLET One step ahead!

Modelo / Model / Modelo — BDEC - 2508B (15KV)

Transformadores de Corrente
Medição ou Proteção

Current Transformers
Metering or Protection

Transformadores de Intensidad
Medición o Protección

		ABNT	IEEE / ANSI	IEC
Umáx./Um./Umax.	(kV.)	Até / Up to / Hasta 17,5	Até / Up to / Hasta 15.5	Até / Up to / Hasta 17,5
Tensão Sup./Rated. Pow. Freq./Ens. Dielec.	(kV.)	Até / Up to / Hasta 38	Até / Up to / Hasta 34	Até / Up to / Hasta 38
NBI / BIL / BIL	(kV.)	Até / Up to / Hasta 110	Até / Up to / Hasta 110	Até / Up to / Hasta 95
It. / Ith. / I ter.	(x In.)	80		
Massa / Weight / Massa	(kg.)	58		
Fat. Térm./Therm. Current./Corriente. Térm.	(x In.)	1,2		
Freqüência / Frequency / Frecuencia	(Hz)	60Hz (50Hz Sob Consulta)		
Relig. no Prim./Prim. Conect./Conex. Prim.		SxP Até 600x1200A / SxP Up to 600x1200A / SxP Hasta 600x1200A		
Máx. Term. Sec. / Max. Sec. Term. / Max. Born. Sec.		11		
Cor. Sec. / Sec. Curr. / Cor. Sec.	(A)	5A (1A Sob Consulta)		

Dimensões / Dimensions / Dimensiones (mm)

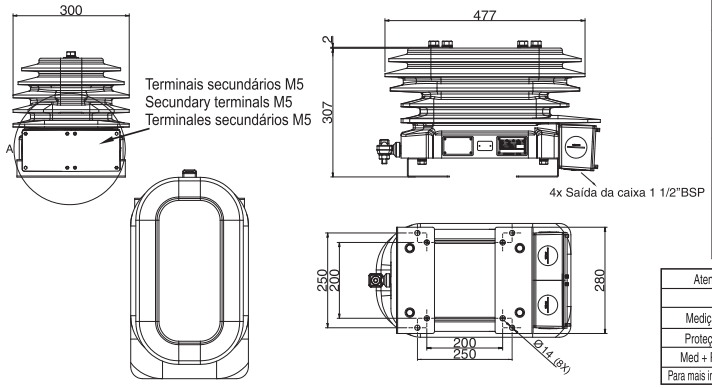

Disposição dos terminais primários
Arrangement primary terminals
Disposicion dos terminales primários

Terminais primários até 1250A
Primary terminals up to 1250A
Terminales primários hasta 1250A

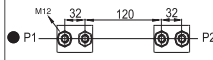

Terminais primários acima de 1250A até 2000A (Ft=1,2)
Primary terminals over1250A up to 2000A (Ft=1,2)
Terminales primários superior 1250A hasta 2000A (FT=1,2)

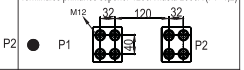

Terminais primários para religação 600 X1200A
Primary terminals for connection up to 600 X 1200A
Terminales primários para conexión hasta 600 X1200A

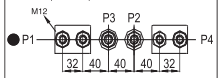

Terminais primários acima de 2000A até 3000A (Ft=1,1)
Primary terminals over 2000A up to 3000A (Ft=1,1)
Terminales primários superior 2000A hasta 3000A (FT=1,1)

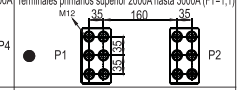

Atenção a nomenclatura de exatidão ABNT		
	NBR 6856/1992	NBR 6856/2015
Medição	0,3C25	25VA 0,3
Proteção	10B100	25VA 10P20
Med + Prot	0,3C25 - 10B100	25VA0,3 - 25VA 10P20
Para mais informações consultar artigo técnico no site da Isolet		

Terminais primários para religação 1000 X2000A ou 2000A
Primary terminals for connection up to 1000 X2000A or 2000A
Terminales primários para conexión hasta 1000 X2000A o 2000A

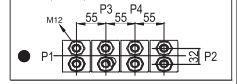

ABNT (VA)

Aplicação / Aplication / Aplicación		Medição Metering Medición						Proteção Protection Protección						Med. + Prot. Met. + Prot. Med. + Prot.
Carga / Burden / Carga		2,5	5	12,5	25	50	100	2,5	5	12,5	25	50	100	
• *Corrente Primária Nominal (A)*	5	0,3	0,3	0,3	0,3	0,3	0,6	10B10 (10P20)	10B20 (10P20)	10B50 (10P20)	10B100 (10P20)	10B200 (10P20)		0,3C50 - 10B100 50VA 0,3 - 25VA10P20
	10	0,3	0,3	0,3	0,3	0,3	0,6	10B10 (10P20)	10B20 (10P20)	10B50 (10P20)	10B100 (10P20)	10B200 (10P20)		0,3C50 - 10B100 50VA 0,3 - 25VA10P20
• *Rated Primary Current (A)*	15	0,3	0,3	0,3	0,3	0,3	0,6	10B10 (10P20)	10B20 (10P20)	10B50 (10P20)	10B100 (10P20)	10B200 (10P20)		0,3C50 - 10B100 50VA 0,3 - 25VA10P20
	20	0,3	0,3	0,3	0,3	0,3	0,6	10B10 (10P20)	10B20 (10P20)	10B50 (10P20)	10B100 (10P20)	10B200 (10P20)		0,3C50 - 10B100 50VA 0,3 - 25VA10P20
• *Corriente Primaria Nominal (A)*	25	0,3	0,3	0,3	0,3	0,3	0,6	10B10 (10P20)	10B20 (10P20)	10B50 (10P20)	10B100 (10P20)	10B200 (10P20)		0,3C50 - 10B100 50VA 0,3 - 25VA10P20
	30	0,3	0,3	0,3	0,3	0,3	0,6	10B10 (10P20)	10B20 (10P20)	10B50 (10P20)	10B100 (10P20)	10B200 (10P20)		0,3C50 - 10B100 50VA 0,3 - 25VA10P20
	40	0,3	0,3	0,3	0,3	0,3	0,6	10B10 (10P20)	10B20 (10P20)	10B50 (10P20)	10B100 (10P20)	10B200 (10P20)		0,3C50 - 10B100 50VA 0,3 - 25VA10P20
	50	0,3	0,3	0,3	0,3	0,3	0,6	10B10 (10P20)	10B20 (10P20)	10B50 (10P20)	10B100 (10P20)	10B200 (10P20)		0,3C50 - 10B100 50VA 0,3 - 25VA10P20
	60	0,3	0,3	0,3	0,3	0,3	0,6	10B10 (10P20)	10B20 (10P20)	10B50 (10P20)	10B100 (10P20)	10B200 (10P20)		0,3C50 - 10B100 50VA 0,3 - 25VA10P20
	75	0,3	0,3	0,3	0,3	0,3	0,6	10B10 (10P20)	10B20 (10P20)	10B50 (10P20)	10B100 (10P20)	10B200 (10P20)		0,3C50 - 10B100 50VA 0,3 - 25VA10P20
	100	0,3	0,3	0,3	0,3	0,3	0,6	10B10 (10P20)	10B20 (10P20)	10B50 (10P20)	10B100 (10P20)	10B200 (10P20)		0,3C50 - 10B100 50VA 0,3 - 25VA10P20
	150	0,3	0,3	0,3	0,3	0,3	0,6	10B10 (10P20)	10B20 (10P20)	10B50 (10P20)	10B100 (10P20)	10B200 (10P20)		0,3C50 - 10B100 50VA 0,3 - 25VA10P20
	200	0,3	0,3	0,3	0,3	0,3	0,6	10B10 (10P20)	10B20 (10P20)	10B50 (10P20)	10B100 (10P20)	10B200 (10P20)		0,3C50 - 10B100 50VA 0,3 - 25VA10P20
	250	0,3	0,3	0,3	0,3	0,3	0,6	10B10 (10P20)	10B20 (10P20)	10B50 (10P20)	10B100 (10P20)	10B200 (10P20)		0,3C50 - 10B100 50VA 0,3 - 25VA10P20
	300	0,3	0,3	0,3	0,3	0,3	0,6	10B10 (10P20)	10B20 (10P20)	10B50 (10P20)	10B100 (10P20)	10B200 (10P20)		0,3C50 - 10B100 50VA 0,3 - 25VA10P20
	400	0,3	0,3	0,3	0,3	0,3	0,6	10B10 (10P20)	10B20 (10P20)	10B50 (10P20)	10B100 (10P20)	10B200 (10P20)		0,3C50 - 10B100 50VA 0,3 - 25VA10P20
	500	0,3	0,3	0,3	0,3	0,3	0,6	10B10 (10P20)	10B20 (10P20)	10B50 (10P20)	10B100 (10P20)	10B200 (10P20)		0,3C50 - 10B100 50VA 0,3 - 25VA10P20
	600	0,3	0,3	0,3	0,3	0,3	0,3	10B10 (10P20)	10B20 (10P20)	10B50 (10P20)	10B100 (10P20)	10B200 (10P20)	10B400 (10P20)	0,3C50 - 10B200 50VA 0,3 - 25VA10P20
	800	0,3	0,3	0,3	0,3	0,3	0,3	10B10 (10P20)	10B20 (10P20)	10B50 (10P20)	10B100 (10P20)	10B200 (10P20)	10B400 (10P20)	0,3C50 - 10B200 50VA 0,3 - 25VA10P20
	1000	0,3	0,3	0,3	0,3	0,3	0,3	10B10 (10P20)	10B20 (10P20)	10B50 (10P20)	10B100 (10P20)	10B200 (10P20)	10B400 (10P20)	0,3C50 - 10B200 50VA 0,3 - 25VA10P20
	1200	0,3	0,3	0,3	0,3	0,3	0,3	10B10 (10P20)	10B20 (10P20)	10B50 (10P20)	10B100 (10P20)	10B200 (10P20)	10B400 (10P20)	0,3C50 - 10B200 50VA 0,3 - 25VA10P20
	1500	0,3	0,3	0,3	0,3	0,3	0,3	10B10 (10P20)	10B20 (10P20)	10B50 (10P20)	10B100 (10P20)	10B200 (10P20)	10B400 (10P20)	0,3C50 - 10B200 50VA 0,3 - 25VA10P20
	2000	0,3	0,3	0,3	0,3	0,3	0,3	10B10 (10P20)	10B20 (10P20)	10B50 (10P20)	10B100 (10P20)	10B200 (10P20)	10B400 (10P20)	0,3C50 - 10B200 50VA 0,3 - 25VA10P20
	2500	0,3	0,3	0,3	0,3	0,3	0,3	10B10 (10P20)	10B20 (10P20)	10B50 (10P20)	10B100 (10P20)	10B200 (10P20)	10B400 (10P20)	0,3C50 - 10B200 50VA 0,3 - 25VA10P20
	3000	0,3	0,3	0,3	0,3	0,3	0,3	10B10 (10P20)	10B20 (10P20)	10B50 (10P20)	10B100 (10P20)	10B200 (10P20)	10B400 (10P20)	0,3C50 - 10B200 50VA 0,3 - 25VA10P20

IEEE / ANSI (∩)

	Medição Metering Medición						Proteção Protection Protección						Med. + Prot. Met. + Prot. Med. + Prot.
	B0.1	B0.2	B0.5	B0.9	B1.8	B4	B0.1	B0.2	B0.5	B1	B2	B4	
5	0.3	0.3	0.3	0.3	0.3	0,6	C10	C20	C50	C100	C200		0,3B1,8 C100
10	0.3	0.3	0.3	0.3	0.3	0,6	C10	C20	C50	C100	C200		0,3B1,8 C100
15	0.3	0.3	0.3	0.3	0.3	0,6	C10	C20	C50	C100	C200		0,3B1,8 C100
20	0.3	0.3	0.3	0.3	0.3	0,6	C10	C20	C50	C100	C200		0,3B1,8 C100
25	0.3	0.3	0.3	0.3	0.3	0,6	C10	C20	C50	C100	C200		0,3B1,8 C100
30	0.3	0.3	0.3	0.3	0.3	0,6	C10	C20	C50	C100	C200		0,3B1,8 C100
40	0.3	0.3	0.3	0.3	0.3	0,6	C10	C20	C50	C100	C200		0,3B1,8 C100
50	0.3	0.3	0.3	0.3	0.3	0,6	C10	C20	C50	C100	C200		0,3B1,8 C100
60	0.3	0.3	0.3	0.3	0.3	0,6	C10	C20	C50	C100	C200		0,3B1,8 C100
75	0.3	0.3	0.3	0.3	0.3	0,6	C10	C20	C50	C100	C200		0,3B1,8 C100
100	0.3	0.3	0.3	0.3	0.3	0,6	C10	C20	C50	C100	C200		0,3B1,8 C100
150	0.3	0.3	0.3	0.3	0.3	0,6	C10	C20	C50	C100	C200		0,3B1,8 C100
200	0.3	0.3	0.3	0.3	0.3	0,6	C10	C20	C50	C100	C200		0,3B1,8 C100
250	0.3	0.3	0.3	0.3	0.3	0,6	C10	C20	C50	C100	C200		0,3B1,8 C100
300	0.3	0.3	0.3	0.3	0.3	0,6	C10	C20	C50	C100	C200		0,3B1,8 C100
400	0.3	0.3	0.3	0.3	0.3	0,6	C10	C20	C50	C100	C200		0,3B1,8 C100
500	0.3	0.3	0.3	0.3	0.3	0,6	C10	C20	C50	C100	C200		0,3B1,8 C100
600	0.3	0.3	0.3	0.3	0.3	0.3	C10	C20	C50	C100	C200	C400	0,3B1,8 C200
800	0.3	0.3	0.3	0.3	0.3	0.3	C10	C20	C50	C100	C200	C400	0,3B1,8 C200
1000	0.3	0.3	0.3	0.3	0.3	0.3	C10	C20	C50	C100	C200	C400	0,3B1,8 C200
1200	0.3	0.3	0.3	0.3	0.3	0.3	C10	C20	C50	C100	C200	C400	0,3B1,8 C200
1500	0.3	0.3	0.3	0.3	0.3	0.3	C10	C20	C50	C100	C200	C400	0,3B1,8 C200
2000	0.3	0.3	0.3	0.3	0.3	0.3	C10	C20	C50	C100	C200	C400	0,3B1,8 C200
2500	0.3	0.3	0.3	0.3	0.3	0.3	C10	C20	C50	C100	C200	C400	0,3B1,8 C200
3000	0.3	0.3	0.3	0.3	0.3	0.3	C10	C20	C50	C100	C200	C400	0,3B1,8 C200

IEC (VA)

	Medição Metering Medición					Proteção Protection Protección						Med. + Prot. Met. + Prot. Med. + Prot.
	2,5	5,0	10	15	30	2,5	5,0	10	15	20	30	
5	0,3	0,3	0,3	0,3	0,3	10P20	10P20	10P20	10P20	10P20	10P20	30VA CL0,5 30VA 10P20
10	0,3	0,3	0,3	0,3	0,3	10P20	10P20	10P20	10P20	10P20	10P20	30VA CL0,5 30VA 10P20
15	0,3	0,3	0,3	0,3	0,3	10P20	10P20	10P20	10P20	10P20	10P20	30VA CL0,5 30VA 10P20
20	0,3	0,3	0,3	0,3	0,3	10P20	10P20	10P20	10P20	10P20	10P20	30VA CL0,5 30VA 10P20
25	0,3	0,3	0,3	0,3	0,3	10P20	10P20	10P20	10P20	10P20	10P20	30VA CL0,5 30VA 10P20
30	0,3	0,3	0,3	0,3	0,3	10P20	10P20	10P20	10P20	10P20	10P20	30VA CL0,5 30VA 10P20
40	0,3	0,3	0,3	0,3	0,3	10P20	10P20	10P20	10P20	10P20	10P20	30VA CL0,5 30VA 10P20
50	0,3	0,3	0,3	0,3	0,3	10P20	10P20	10P20	10P20	10P20	10P20	30VA CL0,5 30VA 10P20
60	0,3	0,3	0,3	0,3	0,3	10P20	10P20	10P20	10P20	10P20	10P20	30VA CL0,5 30VA 10P20
75	0,3	0,3	0,3	0,3	0,3	10P20	10P20	10P20	10P20	10P20	10P20	30VA CL0,5 30VA 10P20
100	0,3	0,3	0,3	0,3	0,3	10P20	10P20	10P20	10P20	10P20	10P20	30VA CL0,2 30VA 10P20
150	0,3	0,3	0,3	0,3	0,3	10P20	10P20	10P20	10P20	10P20	10P20	30VA CL0,2 30VA 10P20
200	0,3	0,3	0,3	0,3	0,3	10P20	10P20	10P20	10P20	10P20	10P20	30VA CL0,2 30VA 10P20
250	0,3	0,3	0,3	0,3	0,3	10P20	10P20	10P20	10P20	10P20	10P20	30VA CL0,2 30VA 10P20
300	0,3	0,3	0,3	0,3	0,3	10P20	10P20	10P20	10P20	10P20	10P20	30VA CL0,2 30VA 10P20
400	0,3	0,3	0,3	0,3	0,3	10P20	10P20	10P20	10P20	10P20	10P20	30VA CL0,2 30VA 10P20
500	0,3	0,3	0,3	0,3	0,3	10P20	10P20	10P20	10P20	10P20	10P20	30VA CL0,2 30VA 10P20
600	0,3	0,3	0,3	0,3	0,3	10P20	10P20	10P20	10P20	10P20	10P20	30VA CL0,2 30VA 10P20
800	0,3	0,3	0,3	0,3	0,3	10P20	10P20	10P20	10P20	10P20	10P20	30VA CL0,2 30VA 10P20
1000	0,3	0,3	0,3	0,3	0,3	10P20	10P20	10P20	10P20	10P20	10P20	30VA CL0,2 30VA 10P20
1200	0,3	0,3	0,3	0,3	0,3	10P20	10P20	10P20	10P20	10P20	10P20	30VA CL0,2 30VA 10P20
1500	0,3	0,3	0,3	0,3	0,3	10P20	10P20	10P20	10P20	10P20	10P20	30VA CL0,2 30VA 10P20
2000	0,3	0,3	0,3	0,3	0,3	10P20	10P20	10P20	10P20	10P20	10P20	30VA CL0,2 30VA 10P20
2500	0,3	0,3	0,3	0,3	0,3	10P20	10P20	10P20	10P20	10P20	10P20	30VA CL0,2 30VA 10P20
3000	0,3	0,3	0,3	0,3	0,3	10P20	10P20	10P20	10P20	10P20	10P20	30VA CL0,2 30VA 10P20

Normas de Referência ABNT NBR 6856 - IEEE C57.13 - IEC 61869-2 **Reference Standards** ABNT NBR 6856 - IEEE C57.13 - IEC 61689-2 **Normas de Referencia** ABNT NBR 6856 - IEEE C57.13 - IEC 61689-2