Modelo / Model / Modelo: BDE - 2501T

Transformadores de Corrente
Medição ou Proteção

Current Transformers
Metering or Protection

Transformadores de Intensidad
Medición o Protección

		ABNT	IEEE / ANSI	IEC
Umáx./Um./Umax.	(kV.)	Até / Up to / Hasta 36,2	Até / Up to / Hasta 34.5	Até / Up to / Hasta 36
Tensão Sup./Rated. Pow. Freq./Ens. Dielec.	(kV.)	Até / Up to / Hasta 70	Até / Up to / Hasta 70	Até / Up to / Hasta 70
NBI / BIL / BIL	(kV.)	Até / Up to / Hasta 170	Até / Up to / Hasta 170	Até / Up to / Hasta 170
It. / Ith. / I ter.	(x In.)	80		
Massa / Mass / Masa	(kg.)	12		
Fat. Térm./Therm. Current./Corriente. Térm.	(x In.)	1,2		
Freqüência / Frequency / Frecuencia	(Hz)	60Hz (50Hz Sob Consulta)		
Relig. no Prim./Prim. Conect./Conex. Prim.		SxP - Até 50x100A / SxP - Up to 50x100A / SxP - Hasta 50x100A		
Máx. Term. Sec. / Max. Sec. Term. / Max. Born. Sec.		2		
Cor. Sec. / Sec. Curr. / Cor. Sec.	(A)	5A (1A Sob Consulta)		

Dimensões / Dimensions / Dimensiones (mm)

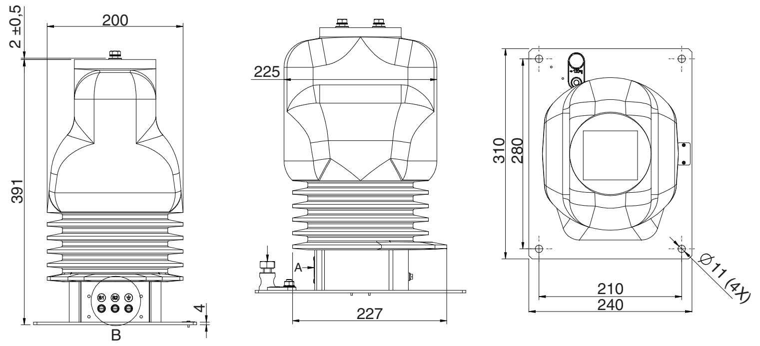

Disposição dos terminais primários
Arrangement primary terminals
Disposicion dos terminales primários

Terminais primários até 50A Primary terminals up to 50A Terminales primários hasta 50A	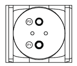
Terminais primários até 100X200A Primary terminals up to 100X200A Terminales primários hasta 100X200A	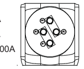
Terminais primários até 600A Primary terminals up to 600A Terminales primários hasta 600A	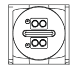

Atenção a nomenclatura de exatidão ABNT

	NBR 6856/1992	NBR 6856/2015
Medição	0,3C25	25VA 0,3
Proteção	10B100	25VA 10P20
Med + Prot	0,3C25 - 10B100	25VA0,3 - 25VA 10P20

Para mais informações consultar artigo técnico no site da Isolet

Norma / Standard / Norma
Aplicação / Aplication / Aplicación

• *Corrente Primária Nominal (A)*
• *Rated Primary Current (A)*
• *Corriente Primaria Nominal (A)*

* Medição Sob Consulta
* Metering On Request
* Medición Bajo Pedido

ABNT (VA)

	Medição / Metering / Medición						Proteção / Protection / Protección						Med. + Prot. / Met. + Prot. / Med. + Prot.
Carga / Burden / Carga	C2,5	C5,0	C12,5	C25	C50	C100	C2,5	C5,0	C12,5	C25	C50	C100	
5	0,3	0,3	0,3				10B10 (10P20)	10B20 (10P20)					
10	0,3	0,3	0,3				10B10 (10P20)	10B20 (10P20)					
15	0,3	0,3	0,3				10B10 (10P20)	10B20 (10P20)					
20	0,3	0,3	0,3				10B10 (10P20)	10B20 (10P20)					
25	0,3	0,3	0,3				10B10 (10P20)	10B20 (10P20)					
30	0,3	0,3	0,3				10B10 (10P20)	10B20 (10P20)					
40	0,3	0,3	0,3				10B10 (10P20)	10B20 (10P20)					
50	0,3	0,3	0,3				10B10 (10P20)	10B20 (10P20)					
60	0,3	0,3	0,3				10B10 (10P20)	10B20 (10P20)					
75	0,3	0,3	0,3				10B10 (10P20)	10B20 (10P20)					
100	0,3	0,3	0,3				10B10 (10P20)	10B20 (10P20)					
150	0,3	0,3	0,3				10B10 (10P20)	10B20 (10P20)					
200	0,3	0,3	0,3				10B10 (10P20)	10B20 (10P20)					
250	0,3	0,3	0,3				10B10 (10P20)	10B20 (10P20)					
300	0,3	0,3	0,3				10B10 (10P20)	10B20 (10P20)					
400	0,3	0,3	0,3				10B10 (10P20)	10B20 (10P20)					
500	0,3	0,3	0,3				10B10 (10P20)	10B20 (10P20)					
600	0,3	0,3	0,3				10B10 (10P20)	10B20 (10P20)					
800													
1000													
1200													
1500													
2000													
2500													
3000													

IEEE / ANSI (∩)

	Medição / Metering / Medición						Proteção / Protection / Protección						Med. + Prot. / Met. + Prot. / Med. + Prot.
Carga / Burden / Carga	B0.1	B0.2	B0.5	B0.9	B1.8	B4	B0.1	B0.2	B0.5	B1	B2	B4	
5							C10	C20					
10							C10	C20					
15							C10	C20					
20							C10	C20					
25							C10	C20					
30							C10	C20					
40							C10	C20					
50							C10	C20					
60							C10	C20					
75							C10	C20					
100							C10	C20					
150							C10	C20					
200							C10	C20					
250							C10	C20					
300							C10	C20					
400							C10	C20					
500							C10	C20					
600							C10	C20					
800													
1000													
1200													
1500													
2000													
2500													
3000													

IEC (VA)

	Medição / Metering / Medición					Proteção / Protection / Protección						Med. + Prot. / Met. + Prot. / Med. + Prot.
Carga / Burden / Carga	2,5	5,0	10	15	30	2,5	5,0	10	15	20	30	
5	CL 0,2	CL 0,2	CL 0,2			5P20	5P20	5P10				
10	CL 0,2	CL 0,2	CL 0,2			5P20	5P20	5P10				
15	CL 0,2	CL 0,2	CL 0,2			5P20	5P20	5P10				
20	CL 0,2	CL 0,2	CL 0,2			5P20	5P20	5P10				
25	CL 0,2	CL 0,2	CL 0,2			5P20	5P20	5P10				
30	CL 0,2	CL 0,2	CL 0,2			5P20	5P20	5P10				
40	CL 0,2	CL 0,2	CL 0,2			5P20	5P20	5P10				
50	CL 0,2	CL 0,2	CL 0,2			5P20	5P20	5P10				
60	CL 0,2	CL 0,2	CL 0,2			5P20	5P20	5P10				
75	CL 0,2	CL 0,2	CL 0,2			5P20	5P20	5P10				
100	CL 0,2	CL 0,2	CL 0,2			5P20	5P20	5P10				
150	CL 0,2	CL 0,2	CL 0,2			5P20	5P20	5P10				
200	CL 0,2	CL 0,2	CL 0,2			5P20	5P20	5P10				
250	CL 0,2	CL 0,2	CL 0,2			5P20	5P20	5P10				
300	CL 0,2	CL 0,2	CL 0,2			5P20	5P20	5P10				
400	CL 0,2	CL 0,2	CL 0,2			5P20	5P20	5P10				
500	CL 0,2	CL 0,2	CL 0,2			5P20	5P20	5P10				
600	CL 0,2	CL 0,2	CL 0,2			5P20	5P20	5P10				
800												
1000												
1200												
1500												
2000												
2500												
3000												

Normas de Referência ABNT NBR 6856 - IEEE C57.13 - IEC 61869-2 **Reference Standards** ABNT NBR 6856 - IEEE C57.13 - IEC 61689-2 **Normas de Referencia** ABNT NBR 6856 - IEEE C57.13 - IEC 61689-2