Transformadores de Corrente - Epóxi, Linha
Current Transformers - Epoxy, Line
Transformadores de Intensidad - Epoxi, Línea
BDE

ISOLET One step ahead! ®

Modelo / Model / Modelo	BDE - 2501A / 24KV		
Transformadores de Corrente **Medição ou Proteção** Current Transformers **Metering or Protection** Transformadores de Intensidad **Medición o Protección**			
	ABNT	IEEE / ANSI	IEC
Umáx./Um./Umax. (kV.)	Até / Up to / Hasta 24,2	Até / Up to / Hasta 25.5	Até / Up to / Hasta 24
Tensão Sup./Rated. Pow. Freq./Ens. Dielec. (kV.)	Até / Up to / Hasta 50	Até / Up to / Hasta 40	Até / Up to / Hasta 50
NBI / BIL / BIL (kV.)	Até / Up to / Hasta 125	Até / Up to / Hasta 125	Até / Up to / Hasta 125
It. / Ith. / I ter. (x In.)	80		
Massa / Mass / Masa (kg.)	12		
Fat. Térm./Therm. Current./Corriente. Térm. (x In.)	1,2		
Freqüência / Frequency / Frecuencia (Hz)	60Hz (50Hz Sob Consulta)		
Relig. no Prim./Prim. Conect./Conex. Prim.	SxP - Até 50x100A / SxP - Up to 50x100A / SxP - Hasta 50x100A		
Máx. Term. Sec. / Max. Sec. Term. / Max. Born. Sec.	2		
Cor. Sec. / Sec. Curr. / Cor. Sec. (A)	5A (1A Sob Consulta)		

Dimensões / Dimensions / Dimensiones (mm)

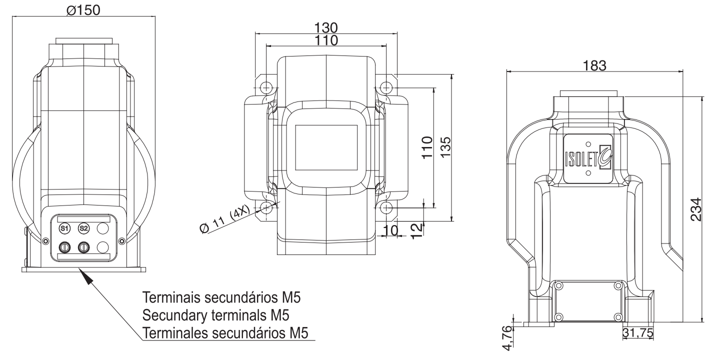

Disposição dos terminais primários
Arrangement primary terminals
Disposicion dos terminales primários

Terminais primários até 50A
Primary terminals up to 50A
Terminales primários hasta 50A

Terminais primários até 600A
Primary terminals up to 600A
Terminales primários hasta 600A

Terminais primários até 50x100A
Primary terminals up to 50x100A
Terminales primários hasta 50x100A

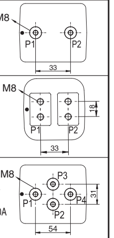

Atenção a nomenclatura de exatidão ABNT		
	NBR 6856/1992	NBR 6856/2015
Medição	0,3C25	25VA 0,3
Proteção	10B100	25VA 10P20
Med + Prot	0,3C25 - 10B100	25VA0,3 - 25VA 10P20
Para mais informações consultar artigo técnico no site da Isolet		

Norma / Standard / Norma

Aplicação / Aplication / Aplicación

Carga / Burden / Carga

• *Corrente Primária Nominal (A)*
• *Rated Primary Current (A)*
• *Corriente Primaria Nominal (A)*

ABNT (VA)

Corrente (A)	Medição / Metering / Medición C2,5	C5,0	C12,5	C25	C50	C100	Proteção / Protection / Protección C2,5	C5,0	C12,5	C25	C50	C100	Med. + Prot. / Met. + Prot. / Med. + Prot.
5							10B10 (10P20)	10B20 (10P20)					
10							10B10 (10P20)	10B20 (10P20)					
15							10B10 (10P20)	10B20 (10P20)					
20							10B10 (10P20)	10B20 (10P20)					
25							10B10 (10P20)	10B20 (10P20)					
30							10B10 (10P20)	10B20 (10P20)					
40							10B10 (10P20)	10B20 (10P20)					
50							10B10 (10P20)	10B20 (10P20)					
60							10B10 (10P20)	10B20 (10P20)					
75							10B10 (10P20)	10B20 (10P20)					
100							10B10 (10P20)	10B20 (10P20)					
150							10B10 (10P20)	10B20 (10P20)					
200							10B10 (10P20)	10B20 (10P20)					
250							10B10 (10P20)	10B20 (10P20)					
300							10B10 (10P20)	10B20 (10P20)					
400							10B10 (10P20)	10B20 (10P20)					
500							10B10 (10P20)	10B20 (10P20)					
600							10B10 (10P20)	10B20 (10P20)					
800													
1000													
1200													
1500													
2000													
2500													
3000													

IEEE / ANSI (∩)

Corrente (A)	Medição / Metering / Medición B0.1	B0.2	B0.5	B0.9	B1.8	B4	Proteção / Protection / Protección B0.1	B0.2	B0.5	B1	B2	B4	Med. + Prot. / Met. + Prot. / Med. + Prot.
5							C10	C20					
10							C10	C20					
15							C10	C20					
20							C10	C20					
25							C10	C20					
30							C10	C20					
40							C10	C20					
50							C10	C20					
60							C10	C20					
75							C10	C20					
100							C10	C20					
150							C10	C20					
200							C10	C20					
250							C10	C20					
300							C10	C20					
400							C10	C20					
500							C10	C20					
600							C10	C20					
800													
1000													
1200													
1500													
2000													
2500													
3000													

IEC (VA)

Corrente (A)	Medição / Metering / Medición 2,5	5,0	10	15	30	Proteção / Protection / Protección 2,5	5,0	10	15	20	30	Med. + Prot. / Met. + Prot. / Med. + Prot.
5						5P20	5P20	5P10				
10						5P20	5P20	5P10				
15						5P20	5P20	5P10				
20						5P20	5P20	5P10				
25						5P20	5P20	5P10				
30						5P20	5P20	5P10				
40						5P20	5P20	5P10				
50						5P20	5P20	5P10				
60						5P20	5P20	5P10				
75						5P20	5P20	5P10				
100						5P20	5P20	5P10				
150						5P20	5P20	5P10				
200						5P20	5P20	5P10				
250						5P20	5P20	5P10				
300						5P20	5P20	5P10				
400						5P20	5P20	5P10				
500						5P20	5P20	5P10				
600						5P20	5P20	5P10				
800												
1000												
1200												
1500												
2000												
2500												
3000												

* Medição Sob Consulta
* Metering On Request
* Medición Bajo Pedido

Normas de Referência ABNT NBR 6856 - IEEE C57.13 - IEC 61869-2 **Reference Standards** ABNT NBR 6856 - IEEE C57.13 - IEC 61689-2 **Normas de Referencia** ABNT NBR 6856 - IEEE C57.13 - IEC 61689-2