Transformadores de Corrente - Epóxi, Linha
Current Transformers - Epoxy, Line
Transformadores de Intensidad - Epoxi, Línea

BDE

ISOLET One step ahead!

Modelo / Model / Modelo	BDE - 2600C		
Transformadores de Corrente **Medição e/ou Proteção** Current Transformers **Metering and/or Protection** Transformadores de Intensidad **Medición y/o Protección**	DIN + CAPACITOR*		
	ABNT	**IEEE / ANSI**	**IEC**
Umáx./Um./Umax. (kV.)	Até / Up to / Hasta 15	Até / Up to / Hasta 15.5	Até / Up to / Hasta 17,5
Tensão Sup./Rated. Pow. Freq./Ens. Dielec. (kV.)	Até / Up to / Hasta 34	Até / Up to / Hasta 34	Até / Up to / Hasta 38
NBI / BIL / BIL (kV.)	Até / Up to / Hasta 110	Até / Up to / Hasta 110	Até / Up to / Hasta 95
It. / Ith. / I ter. (x In.)	80 (máx. 48kA)		
Massa / Mass / Masa (kg.)	20		
Fat. Térm./Therm. Current./Corriente Térm. (x In.)	1,2		
Freqüência / Frequency / Frecuencia (Hz)	60Hz (50Hz Sob Consulta)		
Relig. no Prim./Prim. Conect./Conex. Prim.	SxP - até 600x1200A/ SxP - UP TO 600x1200A/ SxP - HASTA 600x1200A		
Máx. Term. Sec. / Max. Sec. Term. / Max. Born. Sec.	10		
Cor. Sec. / Sec. Curr. / Cor. Sec. (A)	5A (1A Sob Consulta)		

Dimensões / Dimensions / Dimensiones (mm)

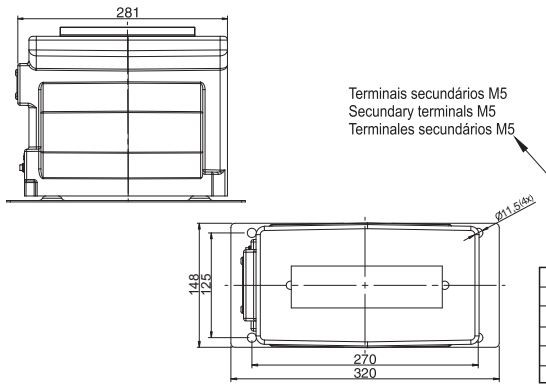

Atenção a nomenclatura de exatidão ABNT		
	NBR 6856/1992	NBR 6856/2015
Medição	0,3C25	25VA 0,3
Proteção	10B100	25VA 0,3 - 25VA 10P20
Med + Prot	0,3C25 - 10B100	25VA0,3 - 25VA 10P20
Para mais informações consultar artigo técnico no site da Isolet		

Disposição dos terminais primários
Arrangement primary terminals
Disposicion dos terminales primários

Terminais primários até 1250A
Primary terminals up to 1250A
Terminales primários hasta 1250A

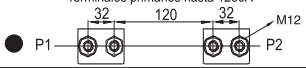

Terminais primários para religação 600x1200A
Primary terminals for connection up to 600x1200A
Terminales primários para conexiõn hasta 600x1200A

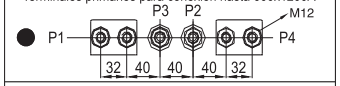

Terminais primários acima de 1250A até 2000A (Ft=1,0)
Primary terminals over1250A up to 2000A (Ft=1,0)
Terminales primários superior 1250A hasta 2000A (FT=1,0)

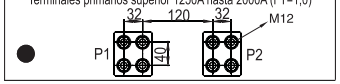

ABNT (VA)

Aplicação / Aplication / Aplicación		Medição Metering Medición						Proteção Protection Protección						Med. + Prot. Met. + Prot. Med. + Prot.
Carga / Burden / Carga		C2,5	C5,0	C12,5	C25	C50	C100	C2,5	C5,0	C12,5	C25	C50	C100	
• *Corrente Primária Nominal (A)*	5	0,3	0,3	0,3	0,3	0,3	0,3	10B10 (10P20)	10B20 (10P20)	10B50 (10P20)	10B100 (10P20)			0,3C25 10B100
	10	0,3	0,3	0,3	0,3	0,3	0,3	10B10 (10P20)	10B20 (10P20)	10B50 (10P20)	10B100 (10P20)			0,3C25 10B100
• *Rated Primary Current (A)*	15	0,3	0,3	0,3	0,3	0,3	0,3	10B10 (10P20)	10B20 (10P20)	10B50 (10P20)	10B100 (10P20)			0,3C25 10B100
	20	0,3	0,3	0,3	0,3	0,3	0,3	10B10 (10P20)	10B20 (10P20)	10B50 (10P20)	10B100 (10P20)			0,3C25 10B100
• *Corriente Primaria Nominal (A)*	25	0,3	0,3	0,3	0,3	0,3	0,3	10B10 (10P20)	10B20 (10P20)	10B50 (10P20)	10B100 (10P20)			0,3C25 10B100
	30	0,3	0,3	0,3	0,3	0,3	0,3	10B10 (10P20)	10B20 (10P20)	10B50 (10P20)	10B100 (10P20)			0,3C25 10B100
	40	0,3	0,3	0,3	0,3	0,3	0,3	10B10 (10P20)	10B20 (10P20)	10B50 (10P20)	10B100 (10P20)			0,3C25 10B100
	50	0,3	0,3	0,3	0,3	0,3	0,3	10B10 (10P20)	10B20 (10P20)	10B50 (10P20)	10B100 (10P20)			0,3C25 10B100
	60	0,3	0,3	0,3	0,3	0,3	0,3	10B10 (10P20)	10B20 (10P20)	10B50 (10P20)	10B100 (10P20)			0,3C25 10B100
	75	0,3	0,3	0,3	0,3	0,3	0,3	10B10 (10P20)	10B20 (10P20)	10B50 (10P20)	10B100 (10P20)			0,3C25 10B100
	100	0,3	0,3	0,3	0,3	0,3	0,3	10B10 (10P20)	10B20 (10P20)	10B50 (10P20)	10B100 (10P20)	10B200 (10P20)		0,3C25 10B100
	150	0,3	0,3	0,3	0,3	0,3	0,3	10B10 (10P20)	10B20 (10P20)	10B50 (10P20)	10B100 (10P20)	10B200 (10P20)		0,3C25 10B100
	200	0,3	0,3	0,3	0,3	0,3	0,3	10B10 (10P20)	10B20 (10P20)	10B50 (10P20)	10B100 (10P20)	10B200 (10P20)		0,3C25 10B100
	250	0,3	0,3	0,3	0,3	0,3	0,3	10B10 (10P20)	10B20 (10P20)	10B50 (10P20)	10B100 (10P20)	10B200 (10P20)		0,3C25 10B100
	300	0,3	0,3	0,3	0,3	0,3	0,3	10B10 (10P20)	10B20 (10P20)	10B50 (10P20)	10B100 (10P20)	10B200 (10P20)		0,3C25 10B100
	400	0,3	0,3	0,3	0,3	0,3	0,3	10B10 (10P20)	10B20 (10P20)	10B50 (10P20)	10B100 (10P20)	10B200 (10P20)		0,3C25 10B100
	500	0,3	0,3	0,3	0,3	0,3	0,3	10B10 (10P20)	10B20 (10P20)	10B50 (10P20)	10B100 (10P20)	10B200 (10P20)		0,3C25 10B100
	600	0,3	0,3	0,3	0,3	0,3	0,3	10B10 (10P20)	10B20 (10P20)	10B50 (10P20)	10B100 (10P20)	10B200 (10P20)		0,3C25 10B100
	800	0,3	0,3	0,3	0,3	0,3	0,3	10B10 (10P20)	10B20 (10P20)	10B50 (10P20)	10B100 (10P20)	10B200 (10P20)		0,3C25 10B100
	1000	0,3	0,3	0,3	0,3	0,3	0,3	10B10 (10P20)	10B20 (10P20)	10B50 (10P20)	10B100 (10P20)	10B200 (10P20)		0,3C25 10B100
	1200	0,3	0,3	0,3	0,3	0,3	0,3	10B10 (10P20)	10B20 (10P20)	10B50 (10P20)	10B100 (10P20)	10B200 (10P20)		0,3C25 10B100
	1500	0,3	0,3	0,3				10B10 (10P20)	10B20 (10P20)	10B50 (10P20)				0,3C12,5 10B20
	2000	0,3	0,3					10B10 (10P20)	10B20 (10P20)					
	2500													
	3000													

*FORNECIMENTO COM DETECTOR DE TENSÃO CAPACITIVO, SOB CONSULTA. O TERMINAL DE SAÍDA DO CAPACITOR, QUANDO NÃO UTILIZADO, DEVE SER ATERRADO. NUNCA DEIXAR O MESMO SEM CONEXÃO.

*SUMINISTRO CON DETECTOR DE TENSIÓN CAPACITIVO, BAJO CONSULTA. EL TERMINAL DE SALIDA DEL CAPACITOR, CUANDO NO ES UTILIZADO, DEBE SER ATERRADO. NUNCA DEJAR EL MISMO SIN CONEXIÓN.

*SUPPLYING WITH CAPACITIVE VOLTAGE DETECTOR, UNDER CONSULT. THE CAPACITOR OUTPUT TERMINAL, WHEN NOT USED, MUST BE GROUNDED. NEVER LEAVE IT WITHOUT CONNECTION.

IEEE / ANSI (Ω)

Aplicação / Aplication / Aplicación	Medição Metering Medición						Proteção Protection Protección						Med. + Prot. Met. + Prot. Med. + Prot.
Carga / Burden / Carga	B0.1	B0.2	B0.5	B0.9	B1.8	B4	B0.1	B0.2	B0.5	B1	B2	B4	
5	0.3	0.3	0.3	0.3	0.3	0.3	C10	C20	C50	C100			0.3B1 C100
10	0.3	0.3	0.3	0.3	0.3	0.3	C10	C20	C50	C100			0.3B1 C100
15	0.3	0.3	0.3	0.3	0.3	0.3	C10	C20	C50	C100			0.3B1 C100
20	0.3	0.3	0.3	0.3	0.3	0.3	C10	C20	C50	C100			0.3B1 C100
25	0.3	0.3	0.3	0.3	0.3	0.3	C10	C20	C50	C100			0.3B1 C100
30	0.3	0.3	0.3	0.3	0.3	0.3	C10	C20	C50	C100			0.3B1 C100
40	0.3	0.3	0.3	0.3	0.3	0.3	C10	C20	C50	C100			0.3B1 C100
50	0.3	0.3	0.3	0.3	0.3	0.3	C10	C20	C50	C100			0.3B1 C100
60	0.3	0.3	0.3	0.3	0.3	0.3	C10	C20	C50	C100			0.3B1 C100
75	0.3	0.3	0.3	0.3	0.3	0.3	C10	C20	C50	C100			0.3B1 C100
100	0.3	0.3	0.3	0.3	0.3	0.3	C10	C20	C50	C100			0.3B1 C100
150	0.3	0.3	0.3	0.3	0.3	0.3	C10	C20	C50	C100			0.3B1 C100
200	0.3	0.3	0.3	0.3	0.3	0.3	C10	C20	C50	C100			0.3B1 C100
250	0.3	0.3	0.3	0.3	0.3	0.3	C10	C20	C50	C100			0.3B1 C100
300	0.3	0.3	0.3	0.3	0.3	0.3	C10	C20	C50	C100			0.3B1 C100
400	0.3	0.3	0.3	0.3	0.3	0.3	C10	C20	C50	C100			0.3B1 C100
500	0.3	0.3	0.3	0.3	0.3	0.3	C10	C20	C50	C100			0.3B1 C100
600	0.3	0.3	0.3	0.3	0.3	0.3	C10	C20	C50	C100			0.3B1 C100
800	0.3	0.3	0.3	0.3	0.3	0.3	C10	C20	C50	C100			0.3B1 C100
1000	0.3	0.3	0.3	0.3	0.3	0.3	C10	C20	C50	C100			0.3B1 C100
1200	0.3	0.3	0.3	0.3	0.3	0.3	C10	C20	C50	C100			0.3B1 C100
1500	0.3	0.3	0.3	0.3	0.3		C10	C20	C50	C100			0.3B1 C100
2000	0.3	0.3	0.3	0.3	0.3		C10	C20					
2500													
3000													

IEC (VA)

Aplicação / Aplication / Aplicación	Medição Metering Medición					Proteção Protection Protección						Med. + Prot. Met. + Prot. Med. + Prot.
Carga / Burden / Carga	2,5	5,0	10	15	30	2,5	5,0	10	15	20	30	
5	0,2	0,2	0,2	0,2	0,2	5P20	5P20	5P20	5P10	5P20	5P20	0,2% 20VA 5P20 20VA
10	0,2	0,2	0,2	0,2	0,2	5P20	5P20	5P20	5P20	5P20	5P20	0,2% 20VA 5P20 20VA
15	0,2	0,2	0,2	0,2	0,2	5P20	5P20	5P20	5P20	5P20	5P20	0,2% 20VA 5P20 20VA
20	0,2	0,2	0,2	0,2	0,2	5P20	5P20	5P20	5P20	5P20	5P20	0,2% 20VA 5P20 20VA
25	0,2	0,2	0,2	0,2	0,2	5P20	5P20	5P20	5P20	5P20	5P20	0,2% 20VA 5P20 20VA
30	0,2	0,2	0,2	0,2	0,2	5P20	5P20	5P20	5P20	5P20	5P20	0,2% 20VA 5P20 20VA
40	0,2	0,2	0,2	0,2	0,2	5P20	5P20	5P20	5P20	5P20	5P20	0,2% 20VA 5P20 20VA
50	0,2	0,2	0,2	0,2	0,2	5P20	5P20	5P20	5P20	5P20	5P20	0,2% 20VA 5P20 20VA
60	0,2	0,2	0,2	0,2	0,2	5P20	5P20	5P20	5P20	5P20	5P20	0,2% 20VA 5P20 20VA
75	0,2	0,2	0,2	0,2	0,2	5P20	5P20	5P20	5P20	5P20	5P20	0,2% 20VA 5P20 20VA
100	0,2	0,2	0,2	0,2	0,2	5P20	5P20	5P20	5P20	5P20	5P20	0,2% 20VA 5P20 20VA
150	0,2	0,2	0,2	0,2	0,2	5P20	5P20	5P20	5P20	5P20	5P20	0,2% 20VA 5P20 20VA
200	0,2	0,2	0,2	0,2	0,2	5P20	5P20	5P20	5P20	5P20	5P20	0,2% 20VA 5P20 20VA
250	0,2	0,2	0,2	0,2	0,2	5P20	5P20	5P20	5P20	5P20	5P20	0,2% 20VA 5P20 20VA
300	0,2	0,2	0,2	0,2	0,2	5P20	5P20	5P20	5P20	5P20	5P20	0,2% 20VA 5P20 20VA
400	0,2	0,2	0,2	0,2	0,2	5P20	5P20	5P20	5P20	5P20	5P20	0,2% 20VA 5P20 20VA
500	0,2	0,2	0,2	0,2	0,2	5P20	5P20	5P20	5P20	5P20	5P20	0,2% 20VA 5P20 20VA
600	0,2	0,2	0,2	0,2	0,2	5P20	5P20	5P20	5P20	5P20	5P20	0,2% 20VA 5P20 20VA
800	0,2	0,2	0,2	0,2	0,2	5P20	5P20	5P20	5P20	5P20	5P20	0,2% 20VA 5P20 20VA
1000	0,2	0,2	0,2	0,2	0,2	5P20	5P20	5P20	5P20	5P20	5P20	0,2% 20VA 5P20 20VA
1200	0,2	0,2	0,2	0,2	0,2	5P20	5P20	5P20	5P20	5P20	5P20	0,2% 20VA 5P20 20VA
1500	0.3	0.3	0.3	0.3	0.3	10P20	10P20	10P20	10P20	10P20	10P20	0,2% 20VA 5P20 20VA
2000	0.3	0.3	0.3	0.3		10P20	10P20					0,2% 20VA 5P20 20VA
2500												
3000												

Normas de Referência ABNT NBR 6856 - IEEE C57.13 - IEC 61869-2 **Reference Standards** ABNT NBR 6856 - IEEE C57.13 - IEC 61689-2 **Normas de Referencia** ABNT NBR 6856 - IEEE C57.13 - IEC 61689-2